Grundriss
M.: 1:50

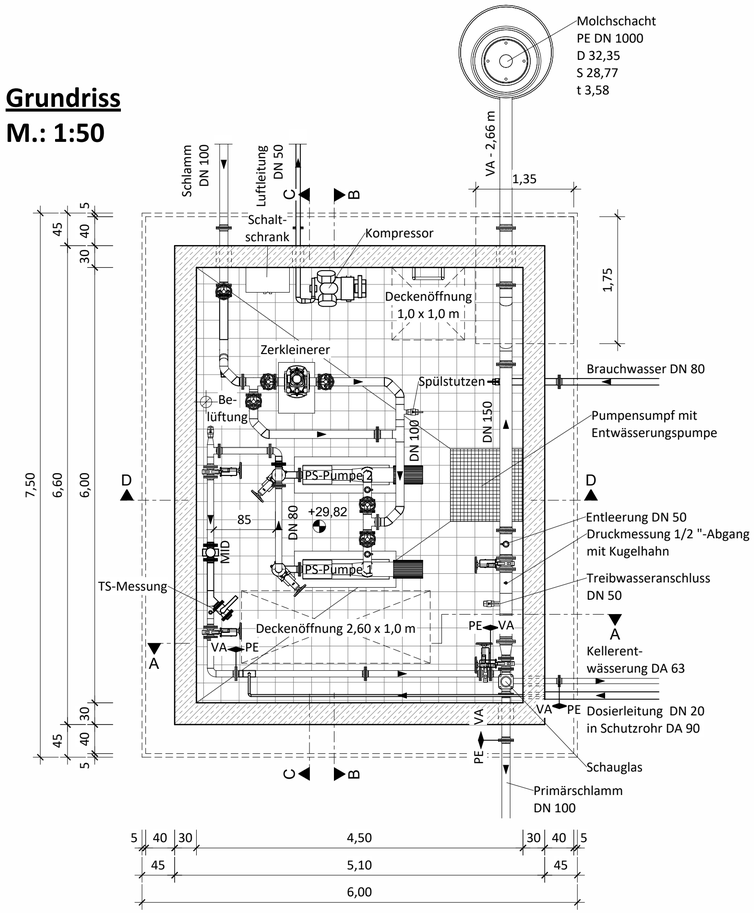

Schnitt D-D
M.: 1:50

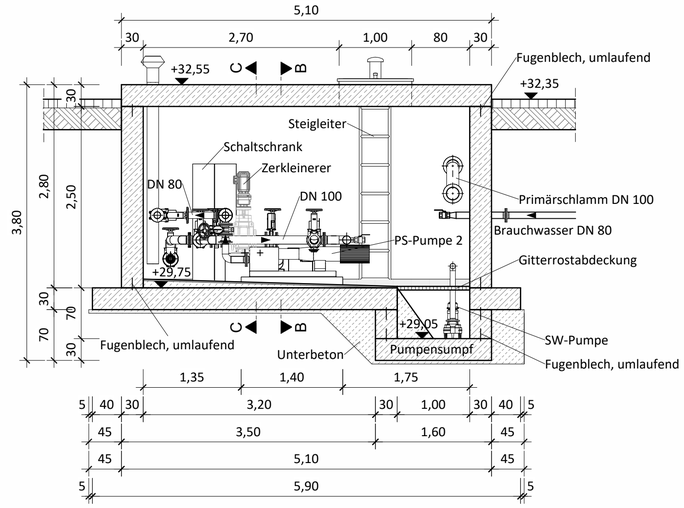

Schnitt B-B
M.: 1:50

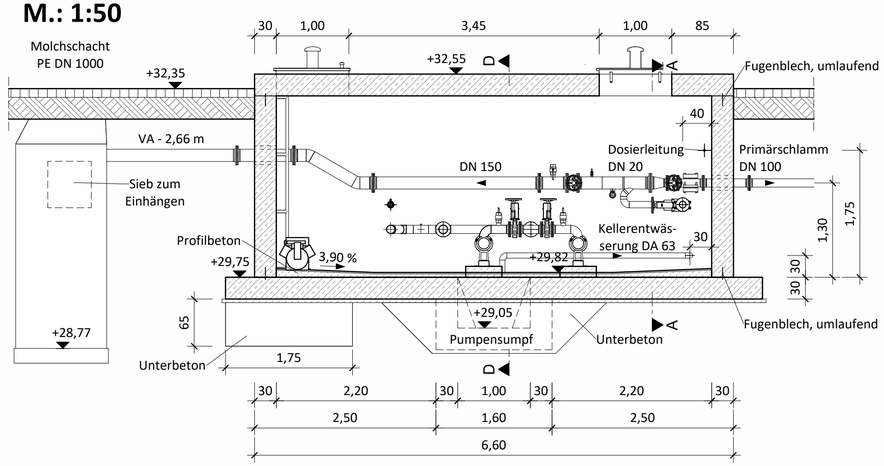

Schnitt A-A
M.: 1:50

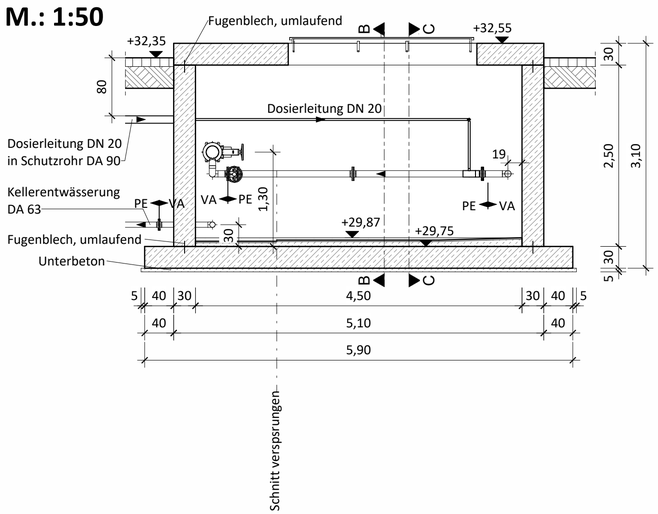

Schnitt C-C
M.: 1:50

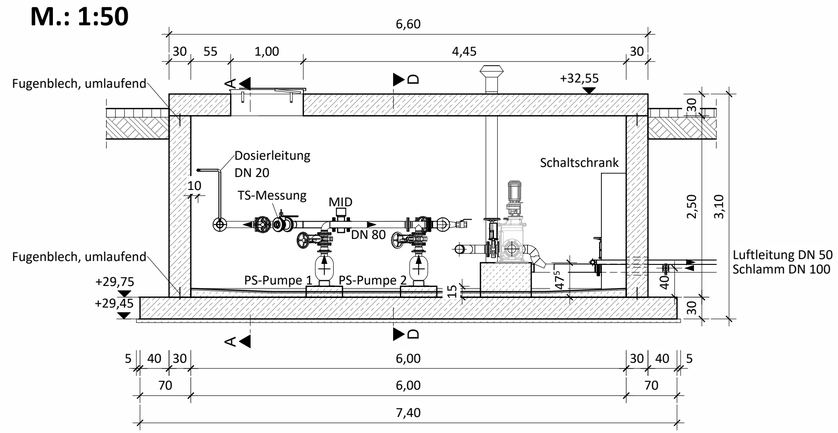

3D-Ansicht

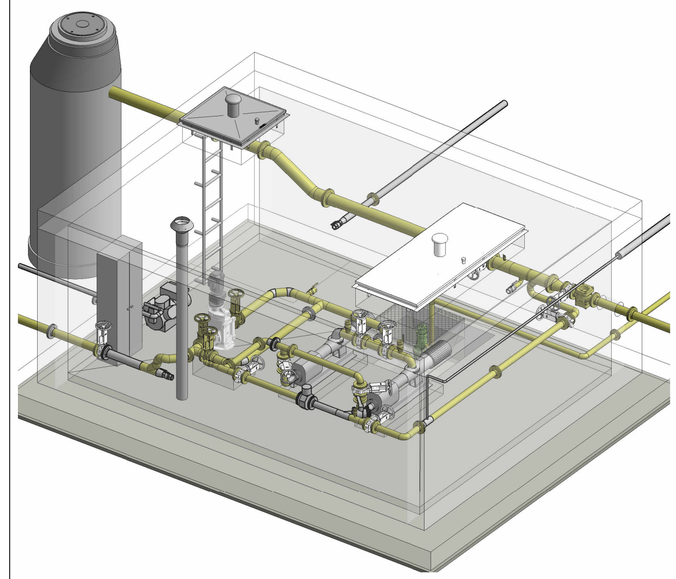

Index	Beschreibung	Datum	bearb / gez
a	Erstausgabe	20.01.2026	

Abwasserentsorgung Südheide GmbH & Co. KG

Erweiterung der Kläranlage Winsen (Aller)

Ausführungsplanung
Primärschlammpumpwerk

aufgestellt:	**Maßstab: 1 : 50**
Abwasserentsorgung Südheide GmbH & Co. KG	**bearbeitet:**
Celle, 20. Januar 2026	**gezeichnet:**
	Anlage: -
	Registrier-Nr.: 22063-70-BW04-a
	UTM / GK3 / GK4 / lokal / Höhensystem ETRS92
	Grundplan:
Fachplanung:	

P:\2022\22063\07_AutoCAD\Primärschlammpumpwerk\70-BW04-a.rvt